Nadajnik ręczny serii COM

Instrukcja obsługi
Przestrzegaj niniejszej instrukcji w celu zapewnienia prawidłowego i bezpiecznego użytkowania.
Zachowaj instrukcję do wykorzystania w przyszłości.

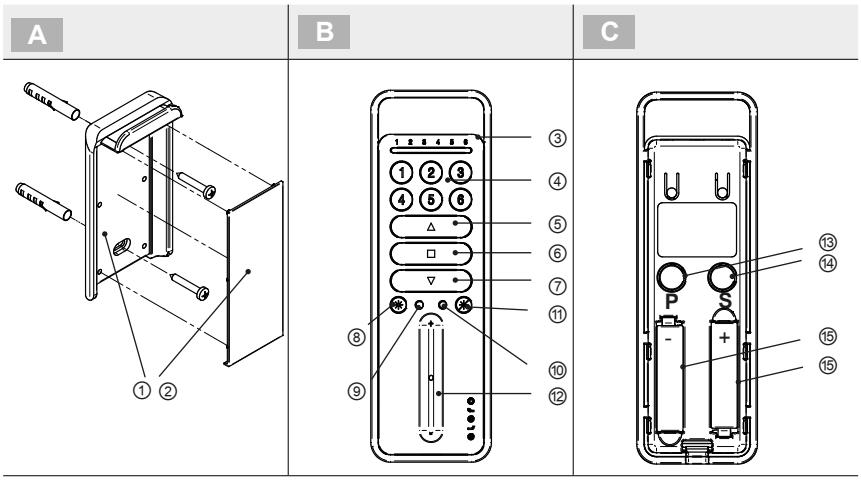

Nie wszystkie elementy sterownicze są dostępne w każdym urządzeniu.

Uchwyt naścienny
① Płyta mocująca
② Osłona
(UWAGA: delikatne elementy! Obchodź się z nią ostrożnie).

1. Sprawdź miejsca montażu pod kątem podłoża oraz ewentualnych ukrytych przewodów itp.
2. Nie przesuwaj płyty mocującej ② równolegle, lecz ostrożnie naciśnij na nią równolegle przez oba otwory i wysuń ją równolegle (nie odchylaj) lub podważ od dołu
3. Zamocuj płytę mocującą ① za pomocą śrub i kołków.

Strona przednia
③ Wskazanie statusu (lampki LED wskazania statusu, 1 pośrodku lub 6)
④ Przyciski wyboru kanału 1–6
⑤ Przycisk **GÓRA ▲**
⑥ Przycisk **STOP ■**
⑦ Przycisk **DÓŁ / ZAMKNIJ ▼**
⑧ Przycisk sterowania **AUTO** LED
⑨ Auto LED
⑩ Auto LED RĘCZNY
⑪ Przycisk sterowania **RĘCZNY**
⑫ Suwak

Strona tylna (bez pokrywy)
⑬ Przycisk programowania **P** (po lewej, okrągły)
⑭ Przycisk programowania selektywnego **S** (po prawej, okrągły)
⑮ Kieszeń na baterie (2x), zwróć uwagę na właściwe ukierunkowanie biegunów

Przegląd urządzeń / zakres dostaw

MonoCom:
- Nadajnik ręczny 1-kanałowy; nr art. 284050002 (-915: 284050902)

MonoCom Slide:
- Nadajnik ręczny 1-kanałowy; nr art. 284350002 (-915: 284350902)

LumeroCom:
- Nadajnik ręczny 1-kanałowy z przełączaniem AUTO / RĘCZNY; nr art. 284250002 (-915: 284250902)

VarioCom:
- Nadajnik ręczny 6-kanałowy (kanały kombinowane) z przełączaniem AUTO / RĘCZNY; nr art. 284450002 (-915: 284450902)

VarioCom Slide:
- Nadajnik ręczny 6-kanałowy (kanały kombinowane) z suwakiem i przełączaniem AUTO / RĘCZNY; nr art. 284550002 (-915: 284550902)

Każde urządzenie wyposażone jest w uchwyt ścienny, zestaw do mocowania (nr art. 280440001), 2 baterie oraz instrukcję obsługi (nr art. 138220002)

Użytkowanie zgodne z przeznaczeniem, typowe przypadki nieprawidłowego użycia

Nadajnik może być użytkowany wyłącznie do sterowania ruchami rolet, żaluzji i osłon przeciwsłonecznych wyposażonych w odbiornik radiowy elero ProLine 2 (tylko dwukierunkowy).
Dodatkowo może służyć do przełączania i zmiany jasności urządzeń oświetleniowych wyposażonych w odbiornik radiowy elero (ProLine 2, dwukierunkowy) oraz odpowiedni statecznik elektroniczny.
Użytkuj wyłącznie w suchych pomieszczeniach do przełączania odbiorników radiowych **elero** i systemu radiowego **elero**. Nie dokonuj zmian w urządzeniu! Nie upuszczaj urządzenia, nie wystawiać na działanie źródeł ciepła i nie zanurzać w cieczach. Unikaj sterowania urządzeniem w sytuacjach nieuwagi i braku koncentracji. Producent nie ponosi odpowiedzialności za szkody powstałe z wyżej wymienionych przyczyn.

Instrukcje w zakresie bezpieczeństwa ⚠ UWAGA

Proszę uważnie przeczytać niniejszą instrukcję obsługi, gdyż postępowanie zgodne z instrukcją jest warunkiem prawidłowego użytkowania produktu. Użytkować nadajnik wyłącznie, gdy sterowane urządzenia znajdują się w zasięgu wzroku!
Rysunki znajdujące się w instrukcji mają charakter wyłącznie ilustracyjny. Rysunki mogą odbiegać w drobnych szczegółach od Twojego produktu, gdyż należy je traktować jako źródło ogólnych informacji.
elero GmbH nieustannie stara się rozwijać wszystkie produkty.
Z tego względu w każdej chwili możliwe są ich zmiany pod względem formy, wyposażenia i technologii. Informacje zawarte w niniejszej instrukcji obsługi odzwierciedlają stan na dzień zakończenia redakcji.
Zawarte w instrukcji dane techniczne, rysunki i informacje nie mogą być podstawą do wysuwania jakichkolwiek roszczeń.

Uruchomienie

Uwaga! W chwili dostawy baterie są już aktywowane.
Programowanie nadajnika „-COM" do sterownika radiowego elero lub do odbiornika: zob. następne rozdziały.

Otwieranie i zamykanie obudowy

Jest ono niezbędne:
- do zaprogramowania nadajnika do odbiornika radiowego,
- do usunięcia nadajnika z odbiornika radiowego,
- do wymiany baterii.
- Otwieranie: ostrożnie naciśnij środkowy występ mocujący na spodzie nadajnika za pomocą tępego przedmiotu i zdejmij pokrywę.
- Zamykanie: umieść pokrywę od góry we właściwym położeniu i lekko ją naciskając, zatrzaśnij w okolicy występu mocującego.

Informacje ogólne ⑤, ⑥, ⑦, ⑫

Przyciski ⑤ GÓRA ▲, ⑥ STOP ■ i ⑦ DÓŁ / ZAMKNIJ ▼ oraz ⑫ suwak służą:
- w napędach do wyzwalania ruchu,
- w obsługiwanych urządzeniach świetlnych do zmiany jasności.

Łączność radiowa między nadajnikiem a odbiornikiem ma charakter dwukierunkowy, jednak odbiornik nie potwierdza każdego komunikatu.
Unikaj zakłóceń łączności radiowej pomiędzy nadajnikiem a odbiornikiem.
Spadek mocy baterii zmniejsza moc nadawania i zasięg łączności. Spadek napięcia poniżej określonej wartości powoduje ustanie działania nadajnika i wyświetlania komunikatów.

2 tryby pracy: AUTO i RĘCZNY ⑧, ⑨, ⑩, ⑪

Przyciski sterowania AUTO ⑧ i **RĘCZNY** ⑪:
Tryb AUTO: zaprogramowany odbiornik reaguje na działanie odpowiedniego sterownika czasowego lub na komendy sensoryczne.
Tryb RĘCZNY: zaprogramowany odbiornik nie reaguje na działanie odpowiedniego sterownika czasowego lub na komendy sensoryczne.
- Krótkie naciśnięcie: informacja odbiornika o aktualnym trybie pracy.
- Długie naciśnięcie: aktywacja danego trybu pracy

Lampki LED AUTO ⑨ i **LED RĘCZNY** ⑩:
- Jeżeli wybrane kanały działają w trybie AUTO, LED AUTO świeci na zielono.
- Jeżeli wybrane kanały działają w trybie RĘCZNY, LED RĘCZNY świeci na czerwono.
- Jeżeli część wybranych kanałów działa w trybie AUTO, a część – w trybie RĘCZNY, LED AUTO i ⑨ L ED RĘCZNY ⑩ świecą równocześnie na pomarańczowo.

Wymiana baterii

Cykl życia baterii, w które urządzenie wyposażone jest w chwili zakupu, może się zakończyć przez upływem podanego w instrukcji obsługi cyklu życia urządzenia. Zgodnie z Dyrektywą w sprawie baterii 2013/56/UE użytkownik końcowy może łatwo usunąć zużyte baterie. Wymiana baterii nie wpływa na kodowanie nadajnika; nie musisz na nowo dokonywać programowania sterownika i odbiornika radiowego.
- Ostrożnie podważ i wyjmij baterie. Stosuj wyłącznie 2 identyczne baterie jednorazowe typu AAA (mikro 1,5 V). Zwróć uwagę na właściwe ukierunkowanie biegunów: biegun dodatni (+) ma postać wklęsłego styku, a biegun ujemny (-) – metalowego wypustka.

Wymienione baterie zutylizuj w sposób nieszkodliwy dla środowiska.

Wybór kanału ④

Kanał aktywowany przy wyborze sygnalizowany jest zieloną lampką LED. Programowanie kanału zostanie zmienione, gdy wyłączą się wszystkie wskazania statusu.
- Wybór kanału poprzez krótkie naciśnięcie przycisku wyboru kanału (1–6) – aktywowany lub dezaktywowany jest dany kanał
- Wybór kanału poprzez długie naciśnięcie przycisku wyboru kanału (1–6): wybrane zostają wszystkie kanały, w tym kanał, którego przycisk wyboru naciśnięto
- Wybór grupy (do 5 dowolnych kanałów) – przy naciśnięciu przycisku wyboru kanału wskazanie statusu pozostaje aktywne przez 5 sekund. W tym czasie możliwe jest dodanie do grupy kolejnych kanałów.
- Kanał centralny (wybór wszystkich sześciu kanałów) – aktywacja następuje po wyborze wszystkich sześciu kanałów.

Suwak ⑫

- Umożliwia regulację ciągłą odbiorników z regulacją kąta nachylenia i jasności.

Działanie / komenda	Napęd rurowy (radiowy)	Napęd żaluzjowy (radiowy)	Combio-868 LI
Przesunięcie w górę	Ruch w górę	Zmiana kąta nachylenia w górę	Rozjaśnianie
Przesunięcie w dół	Ruch w dół	Zmiana kąta nachylenia w dół	Ściemnianie
Puszczenie suwaka	Odbiornik przechodzi w stan samopodtrzymania	Zatrzymanie ruchu	Zachowanie poziomu jasności

- Komendy suwaka nie są przekierowywane do innych odbiorników i pozostają bez odpowiedzi.
- Komendy suwaka na kanale grupowym i kanale centralnym przekazywane są – z wyjątkiem Combio-868 LI – w taki sam sposób jak na kanale pojedynczym.
- Suwak oraz przyciski 5, 6 i 7 są zablokowane przed jednoczesnym użyciem.

Wskazanie statusu / kanału ③

Jednokanałowy nadajnik ręczny wyposażony jest w 1 położone pośrodku wskazanie statusu i kanału. Sześciokanałowy nadajnik ręczny wyposażony jest w 6 kanałów i 6 lampek LED wskazania statusu. Status wszystkich wybranych kanałów wskazywany jest po naciśnięciu jednego z elementów sterowniczych – ⑤ GÓRA ▲, ⑥ STOP ■ i ⑦ DÓŁ / ZAMKN ▼, ⑫ suwaka oraz przycisków AUTO ⑧ i RĘCZNY ⑪. Status wszystkich wybranych kanałów wskazywany jest synchronicznie (równocześnie). Po naciśnięciu przycisku wyboru kanału lampki LED wskazania statusu wskazują stan aktywowanego / dezaktywowanego kanału.

zielony (5 sekund)	Wskazanie wybranego kanału lub kanałów. W tym czasie możliwy jest wybór lub usunięcie wyboru kolejnych kanałów. Każdy wybór przedłuża czas wskazania statusu o 5 sekund.
migający zielony (700 ms)	Wszystkie lampki LED wskazania statusu migają na zielono przez 700 ms podczas nadawania • gdy nie wybrano żadnego kanału; • gdy wybrano kilka kanałów, a naciśnięto przycisk programowania P lub przycisk programowania selektywnego S. W takiej sytuacji możliwe jest zaprogramowanie tylko jednego kanału.
wolno migający pomarańczowy (2 Hz)	Nie zaprogramowano kanału (nadajnika) w żadnym odbiorniku.
szybko migający pomarańczowy (20 Hz)	Kanał (nadajnik) jest w trybie programowania. Obsługa zaprogramowanych wcześniej odbiorników nie jest możliwa.
szybko cyklicznie migający pomarańczowy (20 Hz)	Kanał (nadajnik) jest w trybie programowania grupowego. Obsługa zaprogramowanych wcześniej odbiorników nie jest możliwa.
najpierw pomarańczowy, potem zielony	Kanał jest zaprogramowany, a odbiornik otrzymał sygnał.
najpierw pomarańczowy, potem czerwony	Kanał jest zaprogramowany, a odbiornik nie otrzymał sygnału.
pomarańczowy lub zielony miga kilkakrotnie, po 6 sekundach czerwony	Kanał (nadajnik) został usunięty.
na zmianę zielony pomarańczowy, następnie czerwony	Kanał (nadajnik) został usunięty.
szybko migający czerwony	Baterie prawie wyczerpane.

Asynchroniczny (standardowy) tryb programowania

Asynchroniczny tryb programowania umożliwia zaprogramowanie:
- pierwszego nadajnika,
- dodatkowego nadajnika,
- określonych odbiorników, jeżeli do zaprogramowania gotowych jest kilka odbiorników (np. kilka odbiorników na jednym bezpieczniku).

Podczas programowania nadajnika do odbiornika status GÓRA lub DÓŁ / ZAMKNIJ przyporządkowywany jest do działania napędu (kierunek ruchu) lub danego urządzenia oświetleniowego (włączanie / wyłączanie, zmiana jasności).
Tryb asynchroniczny jest standardowym trybem programowania. W trybie asynchronicznym czas ruchu jest różny dla poszczególnych zaprogramowanych odbiorników. Dla obsługiwanych zdalnie sterowanych urządzeń oświetleniowych czas świecenia jest różny. Po pewnym czasie odbiorniki będą pracować asynchronicznie względem siebie. Dzięki temu możliwy jest wybór optymalnych ustawień dla danego odbiornika.

	Postępowanie	Rezultat
1	Aktywacja gotowości do zaprogramowania asynchronicznego: wyłącz i ponownie włącz napięcie sieciowe lub naciskaj równocześnie na zaprogramowanym już nadajniku przez 3 sekundy przyciski [GÓRA ▲]+[DÓŁ / ZAMKNIJ ▼]+[P].	Odbiornik przejdzie na 5 minut w stan gotowości do zaprogramowania asynchronicznego. Jest gotowy do odbioru komunikatów nadawanych za pomocą przycisku programowania [P].
2	Rozpoczęcie trybu programowania: Naciskaj przez ok. 1 sekundę przycisk programowania [P] na przeznaczonym do zaprogramowania nadajniku (na żądanym kanale).	Odbiornik przejdzie w asynchroniczny tryb programowania i zainicjuje cykliczny ruch góra / dół.
3	Wybór pierwszego ustawienia: **Natychmiast** po rozpoczęciu ruchu naciśnij przycisk [GÓRA ▲] lub [DÓŁ / ZAMKNIJ ▼]. • Dla ruchu w górę naciśnij przycisk [**GÓRA** ▲]. • Dla ruchu w dół naciśnij przycisk [**DÓŁ** / **ZAMKNIJ** ▼].	Ustawienie powiodło się: Odbiornik **na chwilę przerywa** aktualny ruch. Ustawienie nie powiodło się: Odbiornik **nie przerywa** aktualnego ruchu. → Powtórz wybór pierwszego ustawienia.
4	Wybór drugiego ustawienia: **Uwaga**! Najpierw musisz wybrać pierwsze ustawienie. **Natychmiast** po rozpoczęciu ruchu w przeciwnym kierunku naciśnij przycisk [GÓRA ▲] lub [DÓŁ / ZAMKNIJ ▼]. • Dla ruchu w górę naciśnij przycisk [**GÓRA** ▲]. • Dla ruchu w dół naciśnij przycisk [**DÓŁ** / **ZAMKNIJ** ▼].	Ustawienie powiodło się: Odbiornik **zatrzymuje** aktualny ruch sygnalizuje zakończenie programowania. Ustawienie nie powiodło się: Odbiornik **nie zatrzymuje** aktualnego ruchu. → Powtórz wybór pierwszego ustawienia.

- Programowania można dokonywać wyłącznie na **jednym** wybranym **kanale**.
- W chwili zakończenia programowania lub po upływie 5 minut odbiornik przełącza się na zwyczajny tryb pracy.
- Tryb programowania możesz zatrzymać, naciskając przycisk [**STOP** ■] przez co najmniej 6 sekund.
- Na jednym kanale możesz zaprogramować kilka odbiorników.
- Jeżeli w trybie programowania znajduje się jednocześnie ponad 10 odbiorników, nadajnik przechodzi na tryb programowania grupowego. Po zakończeniu programowania tryb programowania grupowego na nadajniku musisz zakończyć ręcznie, naciskając przycisk [**STOP** ■] przez co najmniej 6 sekund.
- W wypadku, gdy osłona nie porusza się w żądanym kierunku, należy usunąć nadajnik i na nowo go zaprogramować.

Synchroniczny tryb programowania

Synchroniczny tryb programowania umożliwia:
- zaprogramowanie dodatkowego nadajnika,
- jednoczesne zaprogramowanie kilku odbiorników do jednego nadajnika lub kanału.

Tryb synchroniczny jest niestandardowym trybem programowania. W trybie synchronicznym czas ruchu poszczególnych zaprogramowanych odbiorników jest taki sam. Dla obsługiwanych zdalnie sterowanych urządzeń oświetleniowych czas świecenia jest również taki sam. Dzięki temu możliwy jest bardziej wybór ustawienia równoczesnego (synchronicznego) dla wszystkich zaprogramowanych odbiorników.

	Postępowanie	Rezultat
1	Aktywacja gotowości do zaprogramowania synchronicznego: Naciskaj równocześnie na zaprogramowanym już nadajniku przez 3 sekundy przycisk [**DÓŁ** / **ZAMKNIJ** ▼]+[P].	Odbiornik przejdzie na 5 minut w stan gotowości do zaprogramowania synchronicznego. Jest gotowy do odbioru komunikatów nadawanych za pomocą przycisku programowania [P].
2	Rozpoczęcie trybu programowania: Naciskaj przez ok. 1 sekundę przycisk programowania [P] na przeznaczonym do zaprogramowania nadajniku (na żądanym kanale).	Odbiornik przejdzie w synchroniczny tryb programowania i zainicjuje cykliczny ruch góra / dół.
3	Wybór pierwszego ustawienia: **Natychmiast** po rozpoczęciu ruchu naciśnij przycisk [GÓRA ▲] lub [DÓŁ / ZAMKNIJ ▼]. • Dla ruchu w górę naciśnij przycisk [**GÓRA**▲]. • Dla ruchu w dół naciśnij przycisk [**DÓŁ** / **ZAMKNIJ** ▼].	Ustawienie powiodło się: Odbiornik **na chwilę przerywa** aktualny ruch. Ustawienie nie powiodło się: Odbiornik nie przerywa aktualnego ruchu. → Powtórz wybór pierwszego ustawienia.
4	Wybór drugiego ustawienia: **Uwaga!** Najpierw musisz wybrać pierwsze ustawienie. **Natychmiast** po rozpoczęciu ruchu **przeciwnym kierunku** naciśnij przycisk [GÓRA ▲] lub [DÓŁ / ZAMKNIJ ▼]. • Dla ruchu w górę naciśnij przycisk [**GÓRA**▲]. • Dla ruchu w dół naciśnij przycisk [**DÓŁ** / **ZAMKNIJ** ▼].	Ustawienie powiodło się: Odbiornik **zatrzymuje** aktualny ruch i sygnalizuje zakończenie programowania. Ustawienie nie powiodło się: Odbiornik nie zatrzymuje aktualnego ruchu. → Powtórz wybór pierwszego ustawienia.

- Programowania można dokonywać wyłącznie na **jednym** wybranym **kanale**.
- W chwili zakończenia programowania lub po upływie 5 minut odbiornik przełącza się na zwyczajny tryb pracy.
- Tryb programowania możesz zatrzymać, naciskając przycisk [**STOP** ■] przez co najmniej 6 sekund.
- Na jednym kanale możesz zaprogramować kilka odbiorników.
- Jeżeli w trybie programowania znajduje się jednocześnie ponad 10 odbiorników, nadajnik przechodzi na tryb programowania grupowego. Po zakończeniu programowania tryb programowania grupowego na nadajniku musisz zakończyć ręcznie, naciskając przycisk [STOP ■] przez co najmniej 6 sekund.
- W wypadku, gdy osłona nie porusza się w żądanym kierunku, należy usunąć nadajnik i na nowo go zaprogramować.
- Jeżeli w trybie programowania znajduje się jednocześnie ponad 10 odbiorników, nadajnik przechodzi na tryb programowania grupowego. Po zakończeniu programowania tryb programowania grupowego na nadajniku musisz zakończyć ręcznie, naciskając przycisk [STOP ■] przez co najmniej 6 sekund.
- Po zakończeniu programowania musisz zatrzymać tryb programowania na nadajniku, naciskając przycisk [**STOP** ■] przez 6 sekund.

Przycisk programowania selektywnego S ⑭

- Przycisk programowania selektywnego [**S**] znajduje się pod osłoną na tylnej stronie urządzenia (po prawej).
- Przycisk programowania selektywnego [**S**] jest szczególnym wariantem przycisku programowania.
- Za pomocą przycisku programowania selektywnego [**S**] możliwe jest selektywne ustawienie w tryb programowania tylko jednego odbiornika, nawet gdy gotowych do zaprogramowania jest jednocześnie kilka odbiorników. Umożliwia to zaprogramowanie określonych wybranych odbiorników.
- Odbiornik musi być gotowy do zaprogramowania w jednym z obu trybów (asynchronicznym lub synchronicznym).
- Proces programowania można inicjować wyłącznie na jednym kanale.
- Zainicjuj programowanie – naciskaj przycisk programowania selektywnego [**S**] przez ok. 1 sekundę. W pierwszym odbiorniku zostanie automatycznie zainicjowany tryb programowania.
- Wszystkie gotowe do zaprogramowania odbiorniki zostaną umieszczone na liście.
- Zainicjuj tryb programowania w kolejnym odbiorniku – naciskaj przycisk programowania selektywnego [S] przez ok. 1 sekundę.
- Zainicjuj tryb programowania w poprzednim odbiorniku – najpierw krótko naciśnij przycisk programowania selektywnego [**S**], a zaraz potem naciskaj przycisk programowania selektywnego [**S**] przez ok. 1 sekundę.
- Wybór ustawień przebiega w sposób analogiczny do asynchronicznego i synchronicznego trybu programowania (zob. instrukcje postępowania 3 i 4).

Usunięcie połączenia radiowego pomiędzy nadajnikiem a odbiornikiem

Istnieją dwa sposoby postępowania w celu usunięcia połączenia radiowego pomiędzy nadajnikiem a odbiornikiem; każdy z nich inicjuje określone działania nadajnika i odbiornika.

Postępowanie	Rezultat
Naciskaj przyciski [STOP]+[P] przez co najmniej 6 sekund do chwili zapalenia się czerwonej lampki wskazania statusu.	Nadajnik: Wybrane kanały zostaną całkowicie usunięte. Odbiornik: Z odbiornika zostanie usunięty tylko określony nadajnik.
Naciskaj przyciski [**GÓRA** ▲]+[**DÓŁ** / **ZAMKNIJ** ▼]+[**STOP**]+[**P**] przez co najmniej 6 sekund do chwili zapalenia się czerwonej lampki wskazania statusu.	Nadajnik: Wybrane kanały zostaną całkowicie usunięte. Odbiornik: Z odbiornika zostaną usunięte wszystkie nadajniki.

© elero GmbH

Konfiguracja napędu

Roleta	Markiza	Żaluzja	Zacienienie wewnętrzne
	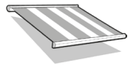	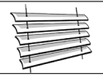	
Położenie pośrednie Osłona w dowolnym położeniu pomiędzy górnym a dolnym położeniem krańcowym	**Położenie pośrednie** Osłona w dowolnym położeniu pomiędzy górnym a dolnym położeniem krańcowym	**Położenie pośrednie** Osłona w dowolnym położeniu pomiędzy górnym a dolnym położeniem krańcowym	**Położenie pośrednie 1** Osłona w dowolnym położeniu pomiędzy górnym a dolnym położeniem krańcowym
Położenie wentylacji Otwarte szczeliny wentylacyjne	**Położenie napięcia materiału** Materiał napięty	**Położenie obrotu** Obrót listew żaluzji poprzez krótki ruch w przeciwnym kierunku (tylko dla odbiorników trybie „JA” lub dodatek „JA” nazwie produktu).	**Położenie pośrednie 2** Kolejne dowolne położenie osłony

Warunek inicjowania wszelkich działań: uprzednie zaprogramowanie kanału nadajnika do odbiornika.

Definiowanie położenia pośredniego w odbiorniku	Doprowadzanie do położenia pośredniego	Usuwanie położenia pośredniego
Warunek: osłona znajduje się w górnym położeniu krańcowym 1. Naciskaj przycisk [**DÓŁ** / **ZAMKNIJ** ▼] do chwili doprowadzenia do żądanego położenia pośredniego. 2. Dodatkowo naciśnij przycisk [**STOP** ■]. Ruch osłony zostanie zatrzymany. LED wskazania statusu zapali się na chwilę. Położenie pośrednie zostało zapisane.	Warunek: położenie pośrednie zostało zdefiniowane. Dwukrotnie szybko naciśnij przycisk [**DÓŁ** / **ZAMKNIJ** ▼]. – osłona przemieści się do zapisanego położenia pośredniego. W wypadku niezdefiniowania położenia pośredniego osłona przemieści się w dolne położenie krańcowe. Uwaga! W wypadku użycia żaluzji ze zdefiniowaną pozycją obrotu (odbiornik w trybie „JA” lub dodatek „JA” w nazwie produktu) dodatkowo nastąpi obrót listew żaluzji. W wypadku niezdefiniowania pozycji obrotu osłona pozostanie w położeniu pośrednim z zamkniętymi listwami. Jeżeli chcesz doprowadzić do położenia pośredniego jednocześnie dla kilku odbiorników, wszystkie odbiorniki muszą być zaprogramowane na jednym kanale (kanale pojedynczym).	Naciskaj równocześnie przyciski [DÓŁ / **ZAMKNIJ** ▼]+[**STOP** ■] przez ok. 3 sekundy. Położenie pośrednie zostało usunięte. LED wskazania statusu zapali się na chwilę.

Zdefiniowanie położenia wentylacji / napięcia materiału / obrotu	Doprowadzenie do położenia wentylacji / napięcia materiału / obrotu	Usuwanie położenia wentylacji / napięcia materiału / obrotu
Warunek: osłona znajduje się w dolnym położeniu krańcowym 1. Naciskaj przycisk [**GÓRA** ▲] do chwili otwarcia szczelin wentylacyjnych, obrotu listew żaluzji lub napięcia materiału markizy. 2. Dodatkowo naciśnij przycisk [**STOP** ■]. Ruch osłony zostanie zatrzymany. Położenie wentylacji / napięcia materiału / obrotu zostało zapisane.	Warunek: położenie wentylacji/ napięcia materiału/ obrotu zostało zdefiniowane. Dwukrotnie szybko naciśnij przycisk [**GÓRA** ▲] – osłona przemieści się do zapisanego położenia. W wypadku niezdefiniowania położenia wentylacji / napięcia materiału / obrotu osłona przemieści się w górne położenie krańcowe.	Naciskaj równocześnie przyciski [**GÓRA** ▲]+[**STOP** ■] przez ok. 3 sekundy. Położenie wentylacji / napięcia materiału / obrotu zostało usunięte.

Przewodnik rozwiązywania problemów

Problem	Możliwa przyczyna	Możliwe rozwiązanie
Odbiornik nie reaguje, a wskazanie statusu nadajnika miga na pomarańczowo	Nie zaprogramowano nadajnika	Zaprogramuj nadajnik
Nadajnika nie można zaprogramować	Różna konfiguracja systemu w nadajniku odbiorniku (jedno- i dwukierunkowy)	Dostosuj konfigurację systemu
Odbiornik nie reaguje, a wskazanie statusu nadajnika miga na czerwono	1. Brak napięcia sieciowego 2. Odbiornik poza zasięgiem radia 3. Uszkodzony odbiornik	1. Sprawdź napięcie sieciowe 2. Zmień położenie nadajnika Wymień antenę odbiornika 3. Wymień odbiornik
Odbiornik nie reaguje, a wskazanie statusu nadajnika nie zapala się	Zużyte baterie w nadajniku	Wymień baterie w nadajniku
Odbiornik reaguje sporadycznie	1. Zły odbiór radiowy 2. Zakłócenia przez wadliwe lub niehomologowane systemy radiowe	1. Zmień położenie nadajnika Wymień antenę odbiornika 2. Zlokalizuj źródło zakłóceń i usuń problem
Odbiornik inicjuje ruch w niewłaściwym kierunku	Błędne zaprogramowanie kierunków ruchu	Usuń nadajnik i zaprogramuj go prawidłowo

Czyszczenie

Do czyszczenia produktu nie stosuj rozpuszczalników ani środków ściernych.

Gwarancja

W ustawowym okresie gwarancyjnym nieodpłatnie usuwamy wady urządzenia, wynikające z wad materiałowych lub produkcyjnych, na drodze naprawy lub wymiany. Gwarancja wygasa w wypadku ingerencji osób nieuprawnionych.

Naprawa

Prosimy o podanie numeru i nazwy artykułu oraz informacji o rodzaju usterki, okolicznościach jej wystąpienia, własnych przypuszczeniach i poprzedzających wystąpienie usterki nietypowych zdarzeniach.

Serwis / adres producenta

Jeżeli usterki występują pomimo prawidłowego użytkowania urządzenia lub urządzenie jest uszkodzone, prosimy o skontaktowanie się z kontrahentem lub sprzedawcą.

elero GmbH
Technika napędowa

Maybachstr. 30
732378 Schlierbach

NIEMCY
www.elero.de

Deklaracja zgodności

Niniejszym firma elero deklaruje, że nadajniki ręczne serii produkcyjnej „COM” spełnia wymogi dyrektywy 2014/53/EU.
Pełen tekst deklaracji zgodności UE znajduje się na stronie:
www.elero.de/downloads-service/.

Utylizacja

Baterie i zużyte urządzenia nie mogą być utylizowane razem z odpadami z gospodarstw domowych!
1. Materiały opakowaniowe umieść w pojemniku na karton i makulaturę.
2. Zużyte baterie umieść w pojemniku na surowce wtórne lub oddaj do sklepu specjalistycznego.
3. Zużyte urządzenia oddaj do punktu zbiórki odpadów elektronicznych lub do sklepu specjalistycznego.

Dane techniczne

Zasilanie	3 V, 2 x mikro LR03 (AAA)
Cykl życia baterii	średnio do 2 lat
Częstotliwość radiowa [MHz] (pasmo)	868 | 915
Moc nadawania [mW] | [dBm]	≤ 500 | ≤ 10
Liczba kanałów	1 lub 6 (dla każdej wersji dwukierunkowe)
Temperatura robocza [°C]	0 ... 50
Wilgotność względna	0 ... 95 % (niekondensacyjna)
Stopień ochrony (IP)	20
Wymiary (dł. x szer. x wys.) [mm] Moduł nadajnika	151 x 49 x 15
Masa [g] (wraz z bateriami)	ok. 90
Typ montażu (opcjonalnie):	Montaż ścienny

© elero GmbH