DOKUMENTACJA TECHNICZNA

DEKLARACJA ZGODNOŚCI
INSTRUKCJA INSTALACJI
RYSUNEK ZŁOŻENIOWY
INSTRUKCJA DLA UŻYTKOWNIKA

PEGASO

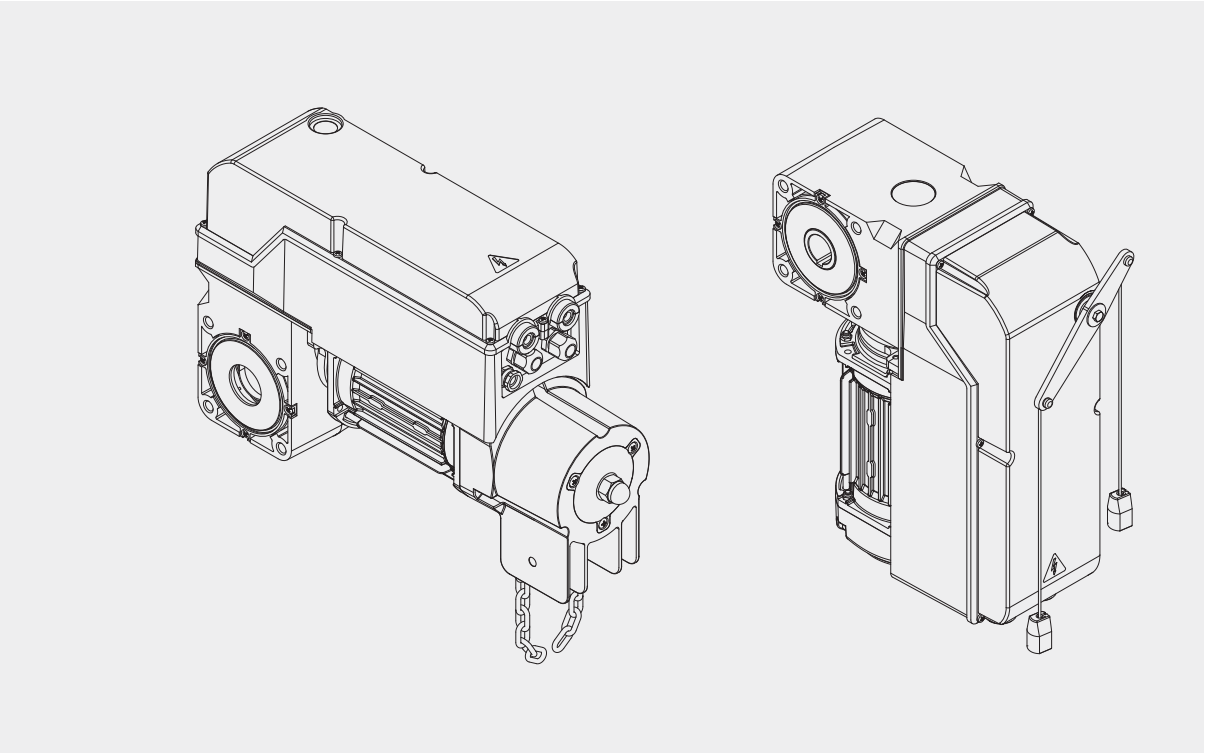

WERSJA: 1.0
JĘZYK: POLSKI
DATA STWORZENIA: 03.03.2010

AZIENDA CON SISTEMA DI GESTIONE
INTEGRATO CERTIFICATO DA DNV
= UNI EN ISO 9001:2000 =
UNI EN ISO 14001:2004

DICHIARAZIONE DI CONFORMITÀ / DECLARATION OF CONFORMITY / DÉCLARATION DE CONFORMITÉ KONFORMITÄTSERKLÄRUNG / DECLARACION DE CONFORMIDAD / DECLARAÇÃO DE CONFORMIDADE / VERKLARING VAN OVEREENSTEMMING/ ΔΗΛΩΣΗ ΣΥΜΜΟΡΦΩΣΗΣ / DEKLARACJA ZGODNOŚCI / ДЕКЛАРАЦИЯ О СООТВЕТСТВИИ / PROHLÁŠENÍ O SHODĚ / UYGUNLUK BEYANNAMES

(Dir. 98/37/EEC allegato / annex / on annexe / anlage / adjunto / ficheiro / bijlage / συνημμένο / załącznik / приложение / příloha / ek) IIB

Fabbricante / Manufacturer / Fabricant / Hersteller / Fabricante / Fabricante/ Fabrikant / Κατασκευαστής / Producent / Изготовитель / výrobce / Üretici: BFT S.p.a.

Indirizzo / Address / Adresse / Adresse / Dirección / Endereço / Adres /Διεύθυνση / Adres / Адрес / Adresa / Adres:

Via Lago di Vico 44
36015 - Schio
VICENZA - ITALY

Dichiara sotto la propria responsabilità che il prodotto: / Declares under its own responsibility that the following product: /Déclare sous sa propre responsabilité que le produit: / Erklärt auf eigene Verantwortung, daß das Produkt: /Declara, bajo su propia responsabilidad, que el producto: / Declara, sob a sua responsabilidade, que o produto / Verklaart onder haar verantwoordelijkheid dat het product / Δηλώνει υπεύθυνα ότι το προϊόν / Oświadcza na własną odpowiedzialność, że produkt / Заявляет под свою ответственность, что изделие / Prohlašuje na vlastní odpovědnost, že výrobek / Kendi sorumluluğu altında aşağıdaki ürünün:

Motoriduttore per porte sezionali mod. / Gearmotor for sectional doors mod. / Motoréducteur pour portes multi-lames mod. / Getriebemotor für Sektionaltore Modell. / Motorreductor para puertas seccionales mod. / Motoredutor para portas seccionais mod. / Reductiemotor voor sectionale deuren mod. / Ηλεκτρομειωτήρας για γκαραζόπορτες μοντ. / Motoreduktor do drzwi sekcyjnych mod. / Редукторный двигатель для многопольных дверей мод. / Převodový motor pro sekční vrata motel / Seksiyonel kapýlar için motor redüktörü mod.

PEGASO C, PEGASO SB, PEGASO C TRI, PEGASO SB TRI, PEGASO S C

È costruito per essere incorporato in un macchinario che verrà identificato come macchina ai sensi della DIRETTIVA MACCHINE. / Has been produced to be incorporated into a machinery, which will be identified as a machine according to the MACHINERY DIRECTIVE. / A été construit pour l' incorporation successive dans un équipement qui sera identifié comme machine conformément à la DIRECTIVE MACHINES. / Dafür konstruiert wurde, in ein Gerät eingebaut zu werden, das als Maschine im Sinne der MASCHINEN-DIREKTIVE identifiziert wird. / Ha sido construido para ser incorporado en una maquinaria, que se identificará como máquina de conformidad con la DIRECTIVA MAQUINAS. / Foi construído para ser incorporado numa maquinaria, que será identificada como máquina em conformidade com a DIRECTIVA MÁQUINAS / Gebouwd is om deel uit te maken van een inrichting die wordt geïdentificieerd als machine volgens de MACHINERICHTLIJN. / Έχει κατασκευαστεί για να ενσωματωθεί σε ένα μηχάνημα που θα προσδιοριστεί ως μηχάνημα σύμφωνα με την ΟΔΗΓΙΑ ΜΗΧΑΝΗΜΑΤΩΝ / Został wyprodukowany z przeznaczeniem do montażu w urządzeniu, które zostanie określone jako maszyna w myśl DYREKTYWY MASZYNOWEJ / Изготовлен для встраивания в оборудование, которое будет определено как «машина» в соответствии с ДИРЕКТИВОЙ ПО МАШИНАМ / Je vyroben pro montáž do strojního zařízení, které bude označeno jako stroj podel SMĚRNICE O STROJNÍCH ZAŘÍZENÍCH. / MAKİNE DİREKTİFİ'nin hükümleri uyarınca makine olarak tanımlanacak bir makine grubuna entegre edilmek için üretilmiş olduğunu

È conforme ai requisiti essenziali di sicurezza delle Direttive: / It also complies with the main safety requirements of the following Directives: / Est conforme aux exigences essentielles de sécurité des Directives: / Es entspricht den grundlegenden Sicherheitsbedingungen der Direktiven: / Es conforme a los requisitos esenciales de seguridad de las Directivas: / Está conforme aos requisitos essenciais de segurança das Directivas / Conform is met de fundamentele veiligheidsvereisten van de volgende Richtlijnen / Συμμορφούται στις βασικές απαιτήσεις ασφαλείας των Οδηγιών / Jest zgodny z podstawowymi wymogami bezpieczeństwa Dyrektyw / Соответствует основным требованиям по безопасности Директив / Vyhovuje hlavním bezpečnostním požadavkům směrnic / Aşağidaki direktiflerin temel güvenlik şartlarina uygun olduğunu beyan eder:

BASSA TENSIONE / LOW VOLTAGE / BASSE TENSION / NIEDERSPANNUNG / BAJA TENSION / BAIXA TENSÃO/ LAAGSPANNING / ΧΑΜΗΛΗΣ ΤΑΣΗΣ / NISKIE NAPIĘCIE / НИЗКОЕ НАПРЯЖЕНИЕ / BEZPEČNOST ELEKTRICKÝCH ZAŘÍZENÍ NÍZKÉHO NAPĚTÍ / ALÇAK GERİLİM 2006/95/CEE (EN60335-1 ('02)) (e modifiche successive / and subsequent amendments / et modifications successives / und ihren nachfolgende Änderungen / e modificações sucessivas / y modificaciones sucesivas / en daaropvolgende wijzigingen / και επόμενες τροποποιήσεις / z późniejszymi zmianami / с последующими изменениями / s pozdějšími změnami / ve sonraki değişiklikler).

"COMPATIBILITÀ ELETTROMAGNETICA / ELECROMAGNETIC COMPATIBILITY / COMPATIBILITÉ ÉLECTROMAGNÉTIQUE / ELEKTROMAGNETISCHE KOMPATIBILITÄT / COMPATIBILIDAD ELECTROMAGNETICA / COMPATIBILIDADE ELECTROMAGNÉTICA / ELEKTROMAGNETISCHE COMPATIBILITEIT / ΗΛΕΚΤΡΟΜΑΓΝΗΤΙΚΗΣ ΣΥΜΒΑΤΟΤΗΤΑΣ / KOMPATYBILNOŚĆ ELEKTROMAGNETYCZNA / ЭЛЕКТРОМАГНИТНАЯ СОВМЕСТИМОСТЬ / ELEKTROMAGNETICKÁ KOMPATIBILITA / ELEKTROMANYETİK UYUMLULUK 2004/108/CEE (EN61000-6-2, EN61000-6-3) (e modifiche successive / and subsequent amendments / et modifications successives / und ihren nachfolgende Änderungen / e modificações sucessivas / y modificaciones sucesivas / en daaropvolgende wijzigingen / και επόμενες τροποποιήσεις / z późniejszymi zmianami / с последующими изменениями / s pozdějšími změnami / ve sonraki değişiklikler)."

Si dichiara inoltre che è vietata la messa in servizio del prodotto, prima che la macchina in cui sarà incorporato, sia stata dichiarata conforme alle disposizioni della DIRETTIVA MACCHINE. /We also declare that it is forbidden to start the product before the machinery into which it will be incorporated is declared in compliance with the prescriptions of the MACHINERY DIRECTIVE. / Nous déclarons en outre que la mise en service du produit est interdite, avant que la machine où il sera incorporé n'ait été déclarée conforme aux dispositions de la DIRECTIVE MACHINES. / Es wird außerdem erklärt, daß die Inbetriebnahme des Produkts verboten ist, solange die Maschine, in die es eingebaut wird, nicht als mit den Vorschriften der MASCHINEN-DIREKTIVE konform erklärt wurde. / Se declara, además, que está prohibido instalar el producto antes de que la máquina en la que se incorporará haya sido declarada conforme a las disposiciones de la DIRECTIVA MAQUINAS / Declaramos, além disso, que é proibido instalar o produto, antes que a máquina em que será incorporada, tenha sido declarada conforme às disposições da DIRECTIVA MÁQUINAS / Verder verklaren wij dat de inbedrijfstelling van het product verboden is, voordat de machine waarin het zal worden opgenomen, conform wordt verklaard aan de beschikkingen van de MACHINERICHTLIJN / Δηλώνουμε επίσης ότι απαγορεύεται η θέση σε λειτουργία του προϊόντος, πριν το μηχάνημα στο οποίο θα ενσωματωθεί, δηλωθεί ότι συμμορφούται στις διατάξεις της ΟΔΗΓΙΑΣ ΜΗΧΑΝΗΜΑΤΩΝ / Oświadczamy ponadto, że zabronione jest uruchamianie produktu zanim maszyna, w której zostanie on zamontowany zostanie zadeklarowana jako jako zgodna z zapisami DYREKTYWY MASZYNOWEJ / Помимо этого, мы заявляем, что запрещается ввод в эксплуатацию изделия до тех пор, пока не будет заявлено, что машина, в которую оно будет встроено, соответствует предписаниям ДИРЕКТИВЫ ПО МАШИНАМ. / Kromě toho prohlašujeme, že uvedení výrobku do provozu je zakázáno, dokud stroj, do kterého bude zabudován, nebude mít prohlášení o shodě s předpisy SMĚRNICE O STROJNÍCH ZAŘÍZENÍCH. / Ayrıca ürünün entegre edileceği makinenin, MAKİNE DİREKTİFİ'nin hükümlerine uygunluğu beyan edilmeden önce, ürünün hizmete alınmasının yasak olduğu beyan edilir

SCHIO, 09/06/2009

Il Rappresentante Legale / The legal Representative/Le Représentant Légal / Der gesetzliche Vertreter El Representante Legal / O Representante legal / De Wettelijk Vertegenwoordiger / O Νόμιμος Εκτρόσωπος / Przedstawiciel Prawny / Юридический представитель / Zákonný zástupce / Yasal Temsilci

(GIANCARLO BONOLLO)

SKRÓCONA INSTRUKCJA INSTALACJI

OGÓLNE WSKAZÓWKI INSTALACYJNE (opis w tekście)

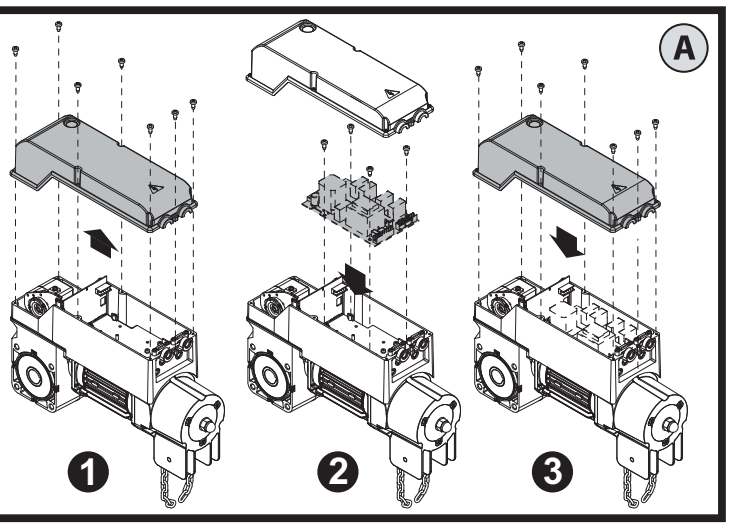

UŁOŻENIE PRZEWODÓW

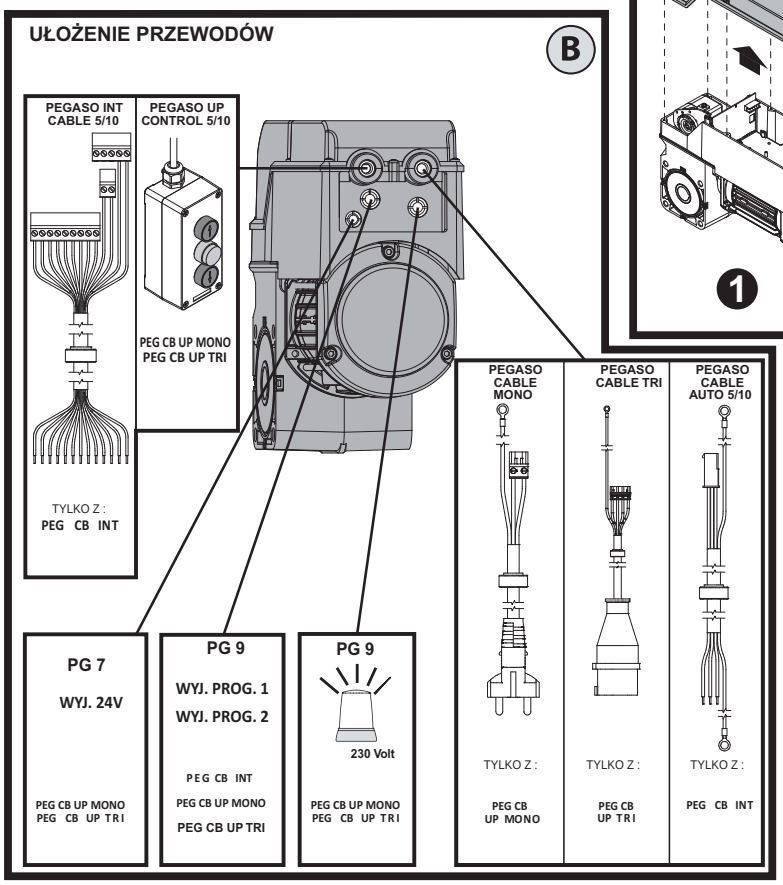

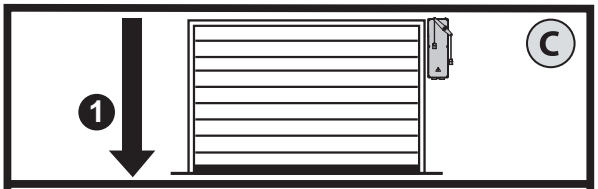

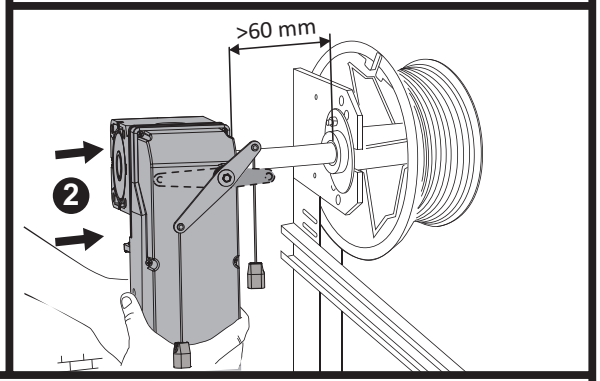

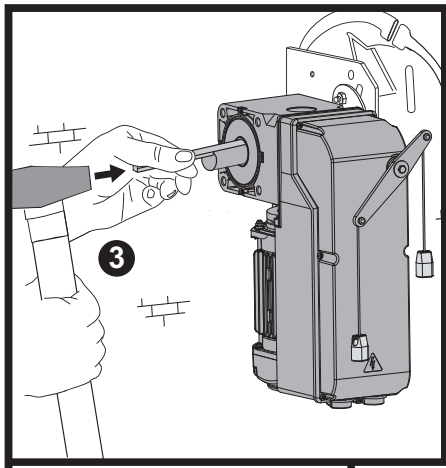

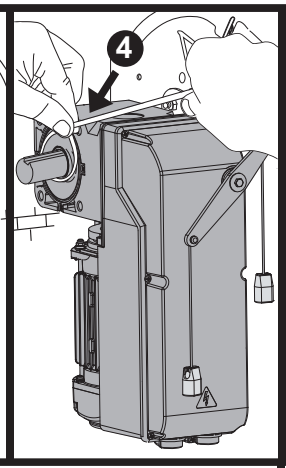

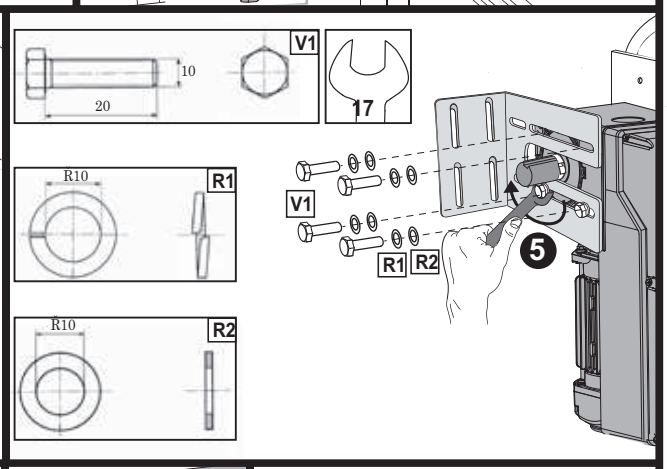

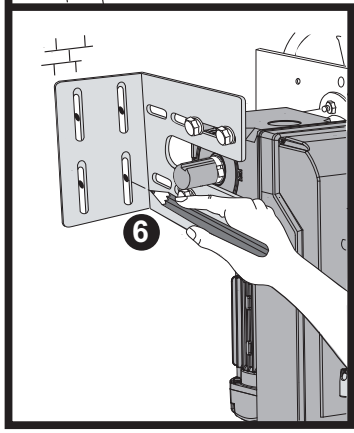

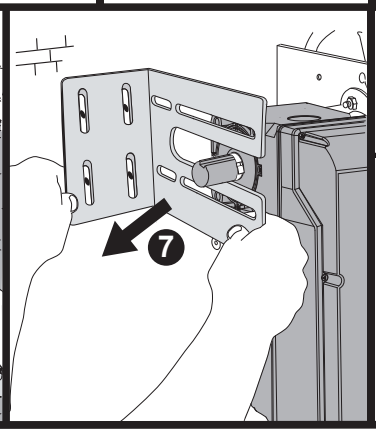

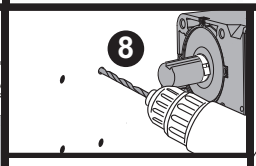

* nie dołączone do zestawu

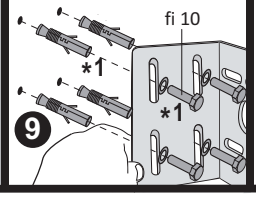

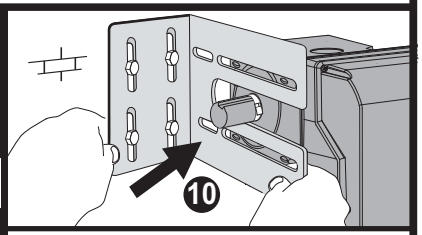

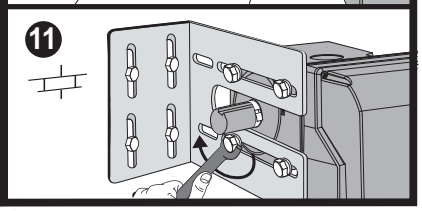

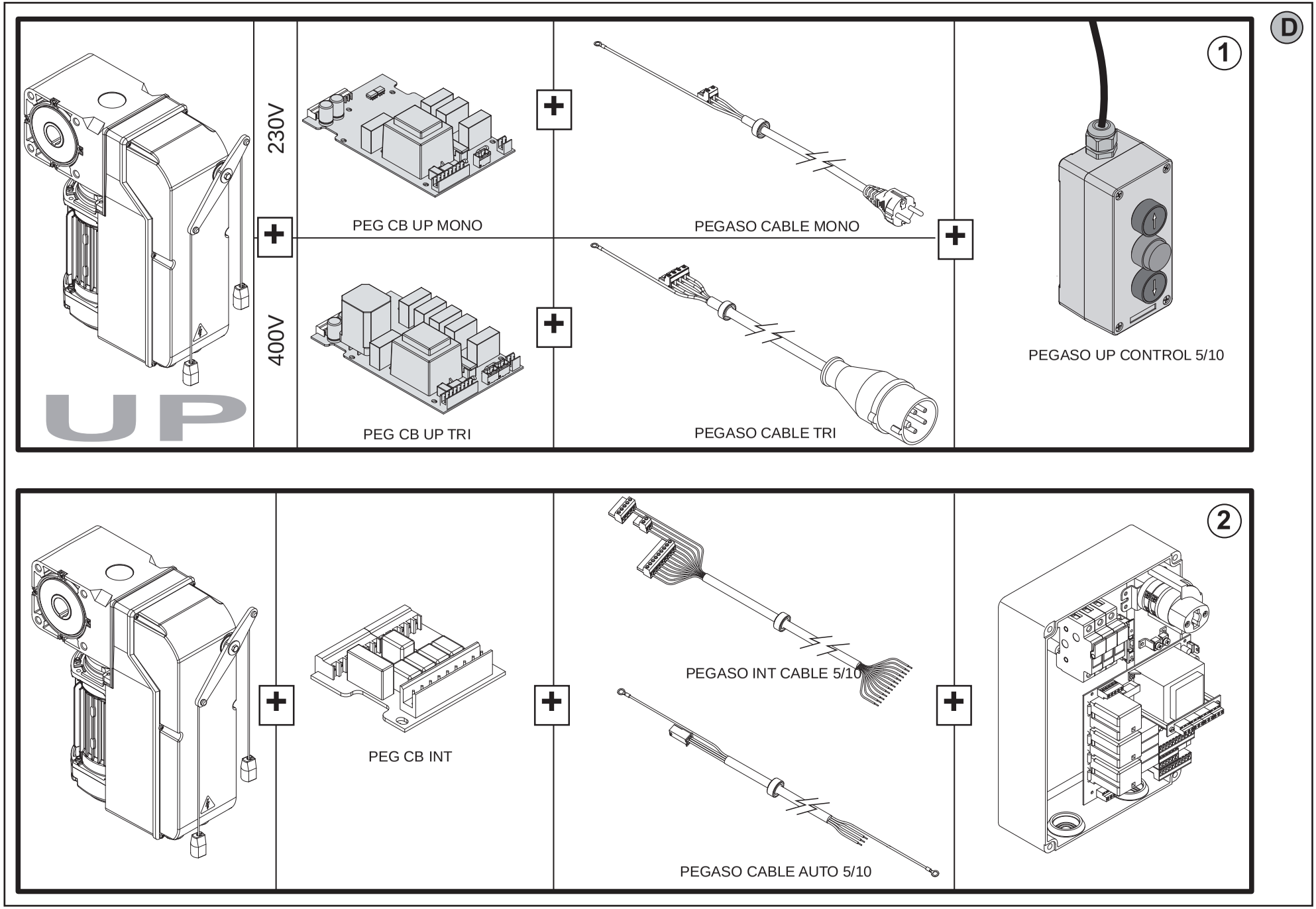
D
1
UP
230V
400V
PEG CB UP MONO
PEG CB UP TRI
PEGASO CABLE MONO
PEGASO CABLE TRI
PEGASO UP CONTROL 5/10
2
PEG CB INT
PEGASO INT CABLE 5/10
PEGASO CABLE AUTO 5/10

USTAWIENIE KIERUNKÓW OTWIERANIA I ZAMYKANIA

E

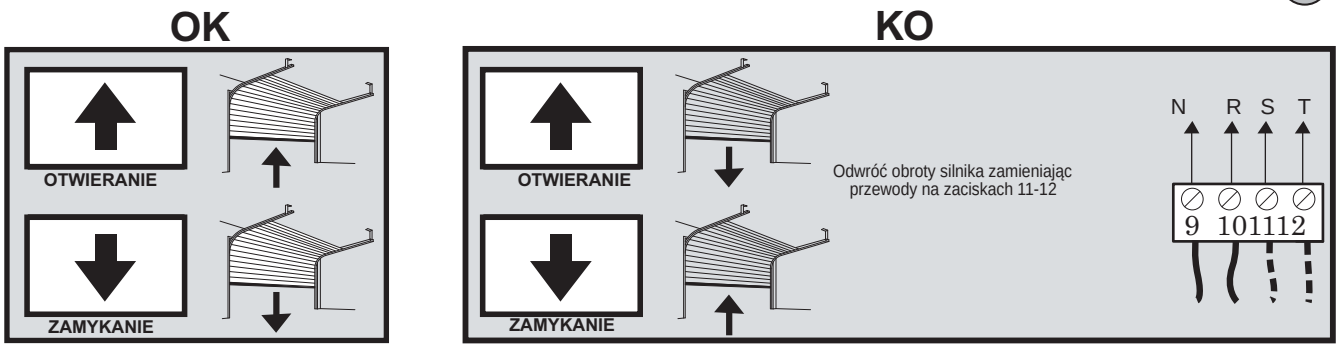

F

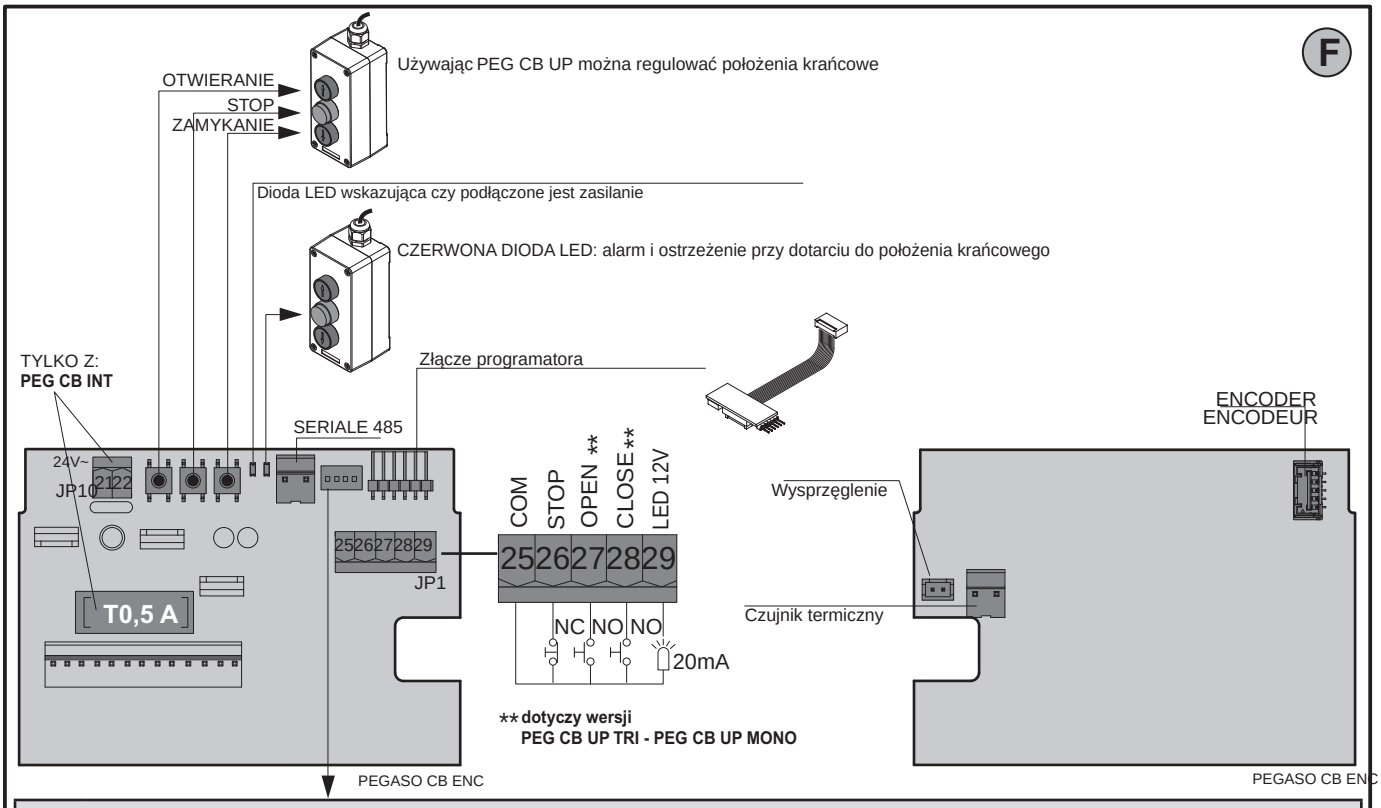

USTAWIENIA MIKROPRZEŁĄCZNIKÓW DIP

DIP	PEG CB	OPIS	
DIP1	UP **INT**	OFF	Standardowa aplikacja
		ON	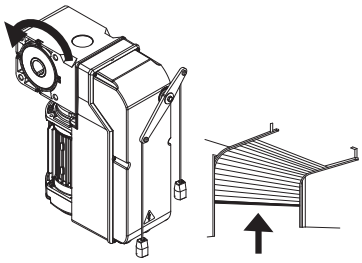 tylko dla bram otwieranych jak pokazano na rysunku
DIP2	TYLKO Z: **INT**	OFF	Wyłącza możliwość regulowania położeń krańcowych
		ON	Włącza możliwość regulowania położeń krańcowych
DIP3	TYLKO Z: **UP**	OFF	Wyłącza wstępne świecenie lampy sygnalizacyjnej
		ON	Włącza wstępne świecenie lampy sygnalizacyjnej - 3s. przed każdym ruchem bramy
DIP4		OFF	Włącza tryb sterowania z obecnością operatora HOLD TO RUN
		ON	Włącza tryb sterowania AUTOMATYCZNEGO

G

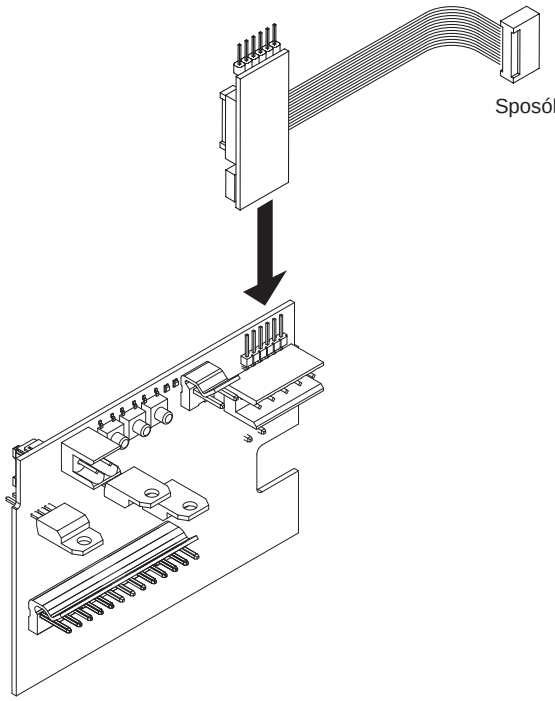

Sposób podłączenia programatora

H

PEGASO C / SC

PEGASO SB

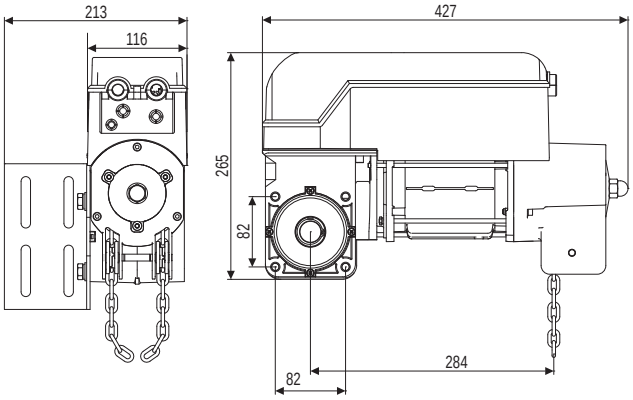

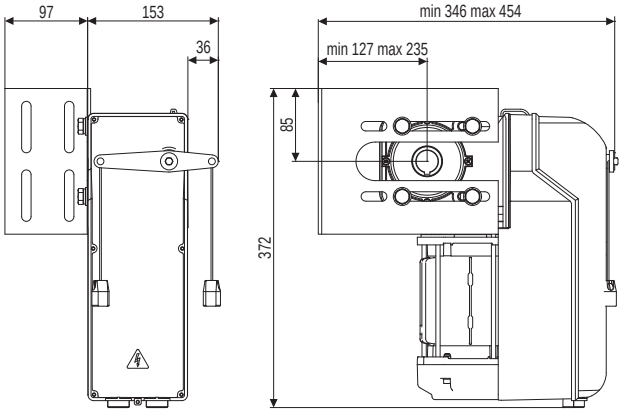

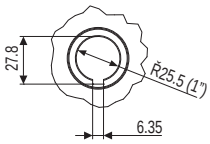

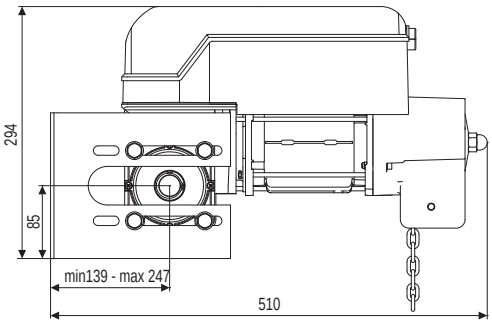

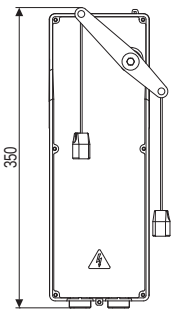

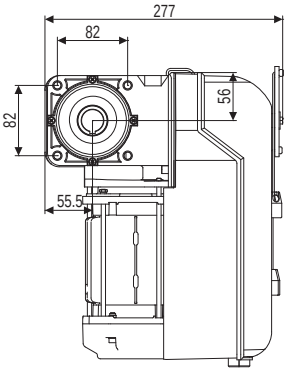

Dziękujemy Państwu za wybór produktu BFT. Jesteśmy pewni, że będą Państwo więcej niż zadowoleni z użytkowania naszego napędu do bram oraz innych elementów sterowania. Produkt jest dostarczany z instrukcją „użytkowania" i broszurą dotyczącą „Instalacji". Obydwie części powinny zostać przeczytane uważnie, ponieważ dostarczają ważnych informacji o bezpieczeństwie i prawidłowym uruchomieniu napędu. Oświadczamy, że ten produkt jest zgodny z następującymi europejskimi Dyrektywami: 89/336/EEC, 73/23/EEC oraz 98/37/EWG (z późniejszymi zmianami).

1) ZASADY BEZPIECZEŃSTWA

OSTRZEŻENIE! Niepoprawna instalacja albo niewłaściwe użycie produktu może spowodować uszkodzenie osób, zwierząt lub rzeczy. Instalacja musi być wykonana zgodnie z zaleceniami dotyczącymi zabezpieczeń i sterowań wymienionymi w EN 12978.

Rozdział „ZASADY BEZPIECZEŃSTWA" oraz cała instrukcja instalacji i użytkownika dostarczone z tym produktem powinny być przeczytane uważnie, ponieważ dostarczają ważnych informacji o bezpieczeństwie, instalacji i użytkowaniu.

● Odpady i materiały z opakowania (plastik, tektura, polistyren itd.) wykonane są zgodnie z warunkami określonymi przez aktualne europejskie standardy. Trzymaj torby z nylonu lub polistyrenu poza zasięgiem dzieci.

● Przechowuj niniejszą instrukcję razem z opisem technicznym dla przyszłych przeglądów oraz napraw.

● Ten produkt był zaprojektowany i wyprodukowany wyłącznie do użycia wyszczególnionego w obecnej dokumentacji. Jakiekolwiek inne użycie nie wyszczególnione w tej dokumentacji mogłoby uszkodzić produkt i może być niebezpieczne.

● Spółka nie ponosi żadnej odpowiedzialności za jakiekolwiek konsekwencje wynikające z niewłaściwego użycia produktu, albo użytkowania które nie jest wyszczególnione w obecnej dokumentacji.

● Nie instaluj produktu w obszarze zagrożenia wybuchem.

● Spółka nie ponosi żadnej odpowiedzialności wynikającej z nieprzestrzegania "Zasad bezpieczeństwa" oraz nie dochowania należytej staranności podczas instalacji urządzeń automatyki do otwierania i zamykania bram, jak również od jakichkolwiek deformacji, które mogłyby zdarzyć się podczas użycia.

● Instalacja musi być dostosowana do warunków wymienionych w następujących dyrektywach europejskich: 89/336/CEE, 73/23/EWG, 98/37/EWG z późniejszymi poprawkami.

●W krajach poza UE, dobry poziom bezpieczeństwa zapewnić może zachowanie wyżej wymienionych standardów. Należy pamiętać również o aktualnych lokalnych normach i przepisach.

● Wyłącz napięcie zasilające przed wykonaniem jakiejkolwiek pracy z instalacją elektryczną. Rozłącz też jakiekolwiek baterie zasilania awaryjnego, jeżeli takich użyto.

● W linii zasilającej zastosuj wyłącznik bezpieczeństwa, z odległością styków równą albo większą niż 3,5 mm.

● Linia zasilająca powinna być zabezpieczona bezpiecznikiem różnicowo-prądowym z progiem 0,03A

● Sprawdź poprawność uziemienia: połącz wszystkie części z metalu (bramę i wszystkie komponenty systemu) do zacisku uziemiającego.

● Zamontuj odpowiednie urządzenia zabezpieczające (fotokomórki, listwy krawędziowe i tak dalej), które są potrzebne by ochronić użytkowników mogących znaleźć się w obszarze działania bramy przed niebezpieczeństwem spowodowanym przez zgniecenie, podniesienie i uderzenie krawędzią bramy itp.

● Zamocuj przynajmniej jeden ostrzegawczy sygnalizator świetlny w widocznym miejscu. Przyklej znak ostrzegawczy do bramy.

● Spółka nie ponosi żadnej odpowiedzialności wynikającej z poprawnego funkcjonowania, gdy wraz z napędem są używane elementy dodatkowe innych producentów.

● Używaj wyłącznie oryginalnych części zamiennych i osprzętu.

● Nie modyfikuj komponentów automatyzacji, jeżeli nie jesteś upoważniony przez spółkę.

● Po uruchomieniu, poinstruuj wszystkich użytkowników o zasadzie działania i obsługi napędu bramy garażowej. Poinformuj o sposobie awaryjnego otwierania w przypadku awarii lub braku zasilania.

● Pilot do uruchamiania bramy przechowuj poza zasięgiem dzieci, w taki sposób, aby było wykluczone jego niepożądane użycie.

● Utrzymuj dzieci i inne osoby poza zasięgiem pracującej bramy.

● Bramę należy otwierać i zamykać tylko kiedy jest widoczny cały zakres działania bramy i nie przebywają w nim ludzie.

● Jakiekolwiek przeróbki instalacji lub naprawy zlecaj wyłącznie wykwalifikowanemu personelowi.

● Użytkowanie, które nie jest wyraźnie wymienione w niniejszej instrukcji, nie jest dozwolone.

● Instalacja musi być wykonana zgodnie z zaleceniami dotyczącymi zabezpieczeń i sterowań wymienionymi w EN 12978.

●

2) INFORMACJE OGÓLNE

PEGASO to siłowniki przeznaczone do automatyzacji przemysłowych bram sekcyjnych. Montowany jest na wałku bramy. Dzięki swej kompaktowej budowie i uniwersalności może być wykorzystywany w wielu różnych typach instalacji.

3) DANE TECHNICZNE

Zasilanie:	
PEGASO C TRI/ PEGASO SB TRI:	400V ±10%, 50/60Hz
PEGASO C/PEGASO SB/PEGASO SC:	230V ±10%, 50/60Hz
Wyłączniki krańcowe:	Elektroniczne z enkoderem,
Maksymalna liczba obrotów wału:	18
Temperatura pracy:	-20°C / +50°C
Maksymalna powierzchnia bramy:	
PEGASO C TRI / PEGASO SB TRI:	45 m2
PEGASO C / PEGASO SB:	25 m2
PEGASO SC:	20 m2
Maksymalny moment obrotowy:	
PEGASO C TRI/ PEGASO SB TRI:	100 Nm
PEGASO C/ PEGASO SB:	70 Nm
PEGASO SC:	50 Nm
Szybkość:	
PEGASO C TRI/PEGASO SB TRI/PEGASO C/PEGASO SB:	24 obr/min
PEGASO SC:	31 obr/min
Smarowanie:	przekładnia w kąpieli olejowej
Sparwność:	
PEGASO C TRI / PEGASO SB TRI:	ED60%
PEGASO C/PEGASO SB/PEGASO SC:	ED30%
Klasa szczelności:	IP 54
Poziom hałasu:	
PEGASO C TRI / PEGASO SB TRI / PEGASO C / PEGASO SB /PEGASO SC:	<70dB
Ciężar siłownika:	
PEGASO C TRI:	12.2 kg.
PEGASO SB TRI:	11.0 kg.
PEGASO C:	12.4 kg.
PEGASO SB:	11.2 kg.
PEGASO SC:	12.4 kg.
Wymiary:	patrz rysunek H

4**) INSTALACJA - ZGODNIE Z RYSUNKIEM A**

Aby siłownik był kompletny należy dobrać centralę sterującą SIRIO w celu uzyskania sterowania automatycznego lub w celu uzyskania sterowania w trybie obecności operatora należy zastosować sterownik PEG CB UP MONO (230V) lub PEG CB UP TRI (400V).

5) UŁOŻENIE PRZEWODÓW - RYSUNEK B

6) MONTAŻ SIŁOWNIKA - RYSUNEK C

7) AKCESORIA - RYSUNEK D

Należy zapoznać się z konkretnymi instrukcjami do sterowników PEG CB UP lub PEG CB INT w celu uzyskania informacji o podłączeniach.

8) USTALENIE KIERUNKU OBROTÓW - RYSUNEK E

9) OBSŁUGA RĘCZNA (Patrz INSTRUKCJA DLA UŻYTKOWNIKA - RYSUNEK 1

10) Sterownik PEG CB ENC - RYSUNEK F

Sterownik i płyta obsługi enkodera.

11)PODŁĄCZENIE PROGRAMATORA - RYSUNEK G

Odwołaj sie do odpowiedniej instrukcji.

TYLKO DLA INSTALACJI DZIAŁAJĄCYCH W TRYBIE AUTOMATYCZNYM:

UWAGA!! Upewnij się, że siły mierzone w punktach opisanych w standardzie EN12445 są niższe niż podane w normie EN 12453.

UWAGA!! Podczas przeprowadzania procedury AUTOSET wykrywanie przeszkód jest nie aktywne. W związku z tym instalator musi monitorować ruch bramy oraz obszar w zasięgu działania bramy i zapewnić bezpieczeństwo osób postronnych. Nalezy się także upewnić, że osoby te znajdują sie poza zasięgiem działania bramy przed jej uruchomieniem i w trakcie działania.

1 OBSŁUGA RĘCZNA - INSTRUKCJA DLA UŻYTKOWNIKA

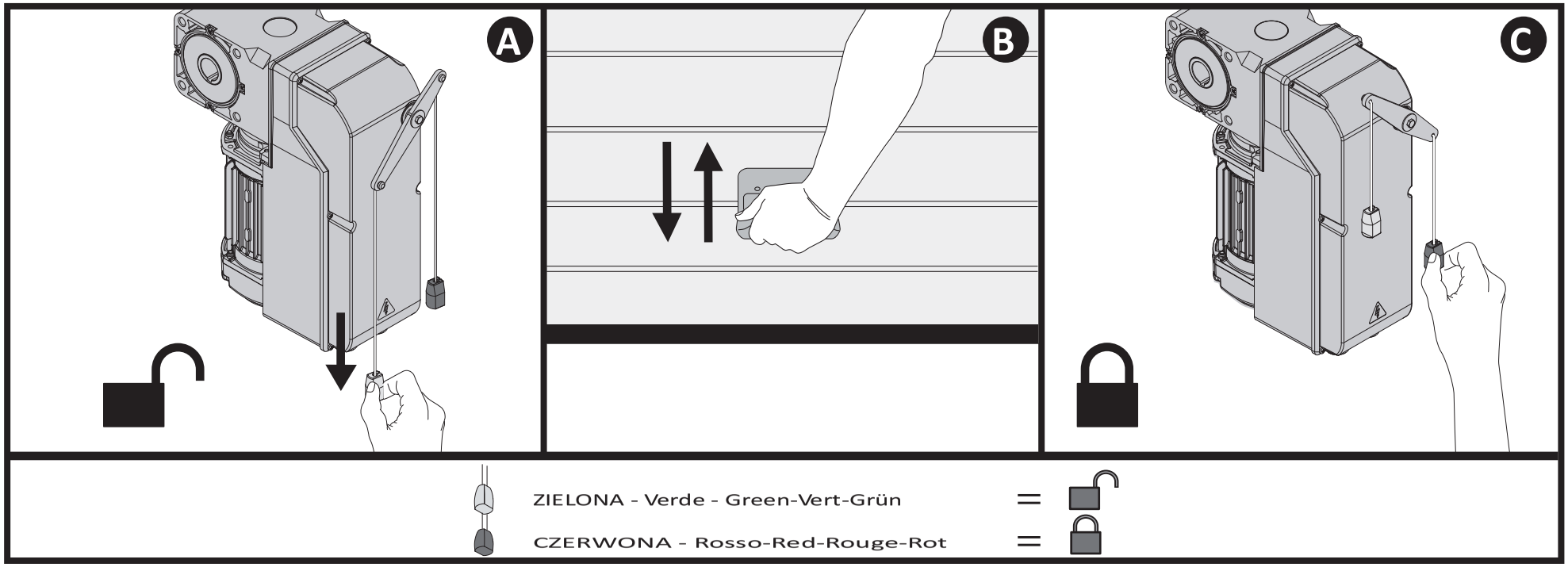

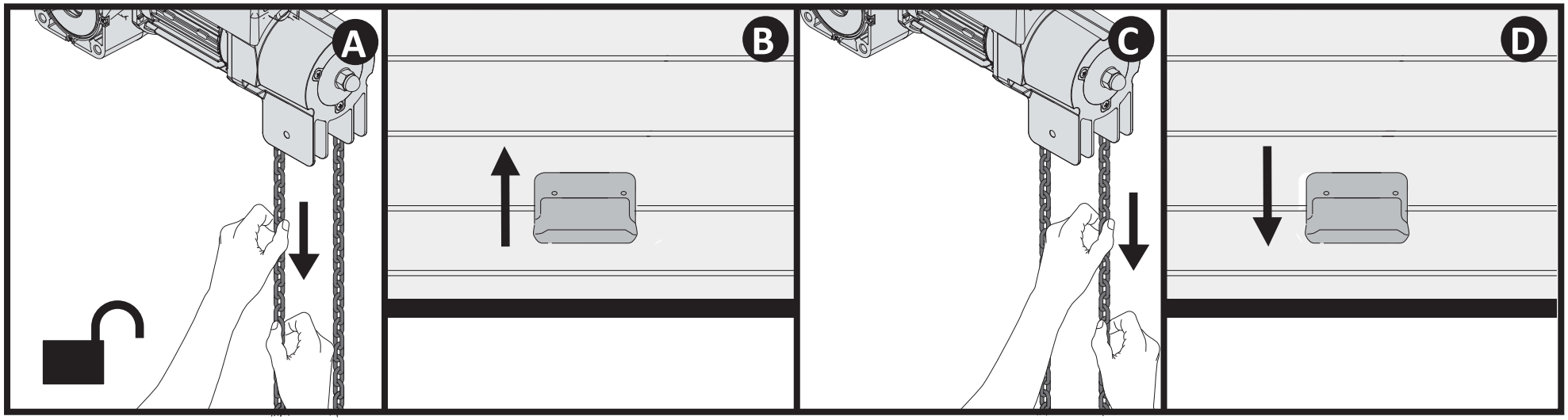

Dziękujemy Państwu za wybór produktu BFT. Jesteśmy pewni, że będą Państwo więcej niż zadowoleni z użytkowania naszego napędu do bram oraz innych elementów sterowania. Produkt jest dostarczany z instrukcją „użytkowania" i broszurą dotyczącą „Instalacji". Obydwie części powinny zostać przeczytane uważnie, ponieważ dostarczają ważnych informacji o bezpieczeństwie i prawidłowym uruchomieniu napędu. Oświadczamy, że ten produkt jest zgodny z następującymi europejskimi Dyrektywami: 89/336/EEC, 73/23/EEC oraz 98/37/EWG (z późniejszymi zmianami).

1) ZASADY BEZPIECZEŃSTWA

OSTRZEŻENIE! Niepoprawna instalacja albo niewłaściwe użycie produktu może spowodować uszkodzenie osób, zwierząt lub rzeczy. Instalacja musi być wykonana zgodnie z zaleceniami dotyczącymi zabezpieczeń i sterowań wymienionymi w EN 12978.

Rozdział „ZASADY BEZPIECZEŃSTWA" oraz cała instrukcja instalacji i użytkownika dostarczone z tym produktem powinny być przeczytane uważnie, ponieważ dostarczają ważnych informacji o bezpieczeństwie, instalacji i użytkowaniu.

● Odpady i materiały z opakowania (plastik, tektura, polistyren itd.) wykonane są zgodnie z warunkami określonymi przez aktualne europejskie standardy. Trzymaj torby z nylonu lub polistyrenu poza zasięgiem dzieci.

● Przechowuj niniejszą instrukcję razem z opisem technicznym dla przyszłych przeglądów oraz napraw.

● Ten produkt był zaprojektowany i wyprodukowany wyłącznie do użycia wyszczególnionego w obecnej dokumentacji. Jakiekolwiek inne użycie nie wyszczególnione w tej dokumentacji mogłoby uszkodzić produkt i może być niebezpieczne.

● Spółka nie ponosi żadnej odpowiedzialności za jakiekolwiek konsekwencje wynikające z niewłaściwego użycia produktu, albo użytkowania które nie jest wyszczególnione w obecnej dokumentacji.

● Nie instaluj produktu w obszarze zagrożenia wybuchem.

● Spółka nie ponosi żadnej odpowiedzialności wynikającej z nieprzestrzegania "Zasad bezpieczeństwa" oraz nie dochowania należytej staranności podczas instalacji urządzeń automatyki do otwierania i zamykania bram, jak również od jakichkolwiek deformacji, które mogłyby zdarzyć się podczas użycia.

● Instalacja musi być dostosowana do warunków wymienionych w następujących dyrektywach europejskich: 89/336/CEE, 73/23/EWG, 98/37/EWG z późniejszymi poprawkami.

●W krajach poza UE, dobry poziom bezpieczeństwa zapewnić może zachowanie wyżej wymienionych standardów. Należy pamiętać również o aktualnych lokalnych normach i przepisach.

● Wyłącz napięcie zasilające przed wykonaniem jakiejkolwiek pracy z instalacją elektryczną. Rozłącz też jakiekolwiek baterie zasilania awaryjnego, jeżeli takich użyto.

● W linii zasilającej zastosuj wyłącznik bezpieczeństwa, z odległością styków równą albo większą niż 3,5 mm.

● Linia zasilająca powinna być zabezpieczona bezpiecznikiem różnicowo-prądowym z progiem 0,03A

● Sprawdź poprawność uziemienia: połącz wszystkie części z metalu (bramę i wszystkie komponenty systemu) do zacisku uziemiającego.

● Zamontuj odpowiednie urządzenia zabezpieczające (fotokomórki, listwy krawędziowe i tak dalej), które są potrzebne by ochronić użytkowników mogących znaleźć się w obszarze działania bramy przed niebezpieczeństwem spowodowanym przez zgniecenie, podniesienie i uderzenie krawędzią bramy itp.

● Zamocuj przynajmniej jeden ostrzegawczy sygnalizator świetlny w widocznym miejscu. Przyklej znak ostrzegawczy do bramy.

● Spółka nie ponosi żadnej odpowiedzialności wynikającej z poprawnego funkcjonowania, gdy wraz z napędem są używane elementy dodatkowe innych producentów.

● Używaj wyłącznie oryginalnych części zamiennych i osprzętu.

● Nie modyfikuj komponentów automatyzacji, jeżeli nie jesteś upoważniony przez spółkę.

● Po uruchomieniu, poinstruuj wszystkich użytkowników o zasadzie działania i obsługi napędu bramy garażowej. Poinformuj o sposobie awaryjnego otwierania w przypadku awarii lub braku zasilania.

● Pilot do uruchamiania bramy przechowuj poza zasięgiem dzieci, w taki sposób, aby było wykluczone jego niepożądane użycie.

● Utrzymuj dzieci i inne osoby poza zasięgiem pracującej bramy.

● Bramę należy otwierać i zamykać tylko kiedy jest widoczny cały zakres działania bramy i nie przebywają w nim ludzie.

● Jakiekolwiek przeróbki instalacji lub naprawy zlecaj wyłącznie wykwalifikowanemu personelowi.

● Użytkowanie, które nie jest wyraźnie wymienione w niniejszej instrukcji, nie jest dozwolone.

● Instalacja musi być wykonana zgodnie z zaleceniami dotyczącymi zabezpieczeń i sterowań wymienionymi w EN 12978.